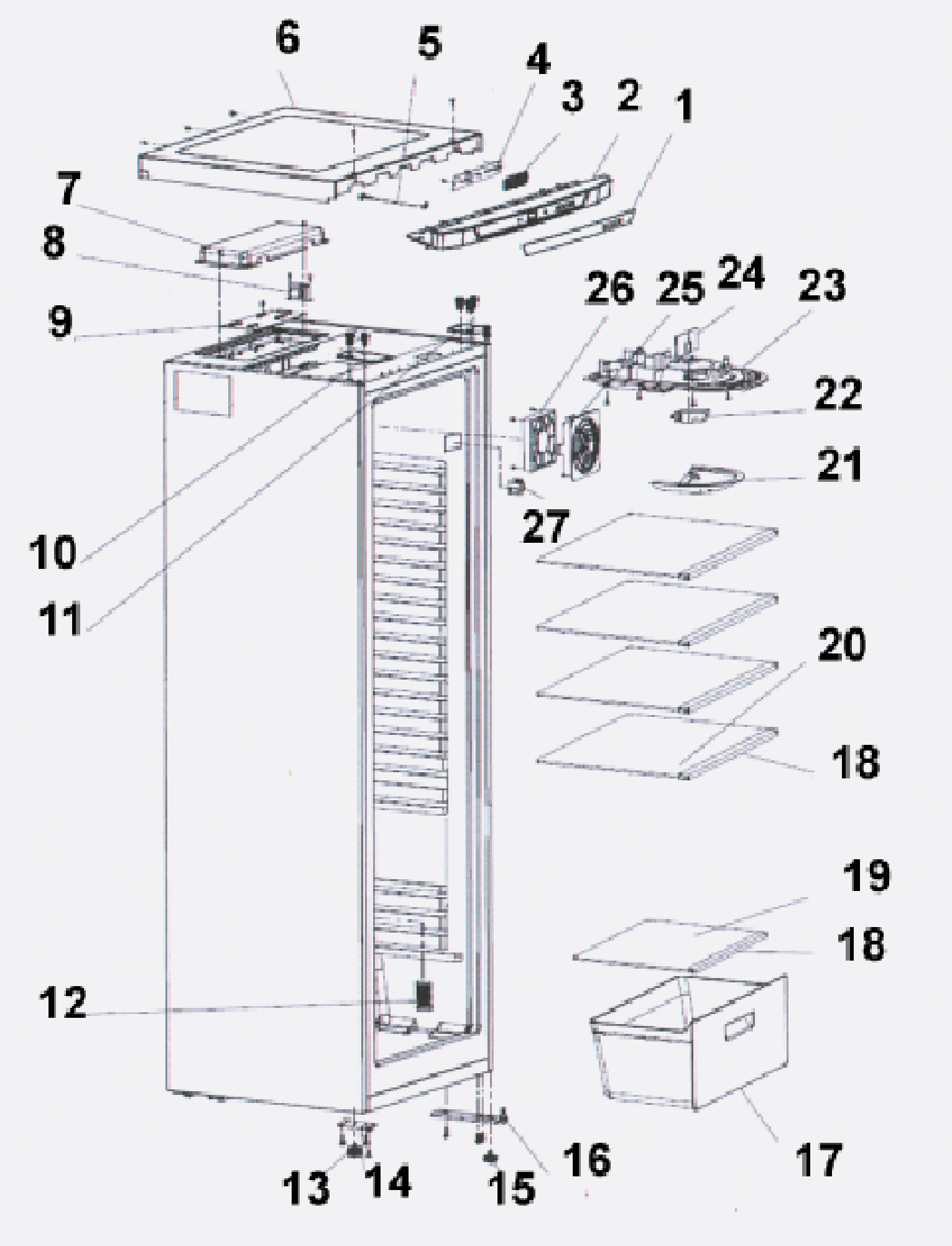
6
5
4
3
2
1
7
8
9
26
25
24
23
22
21
27
10
11
20
18
19
18
12
13
14
15
16
17

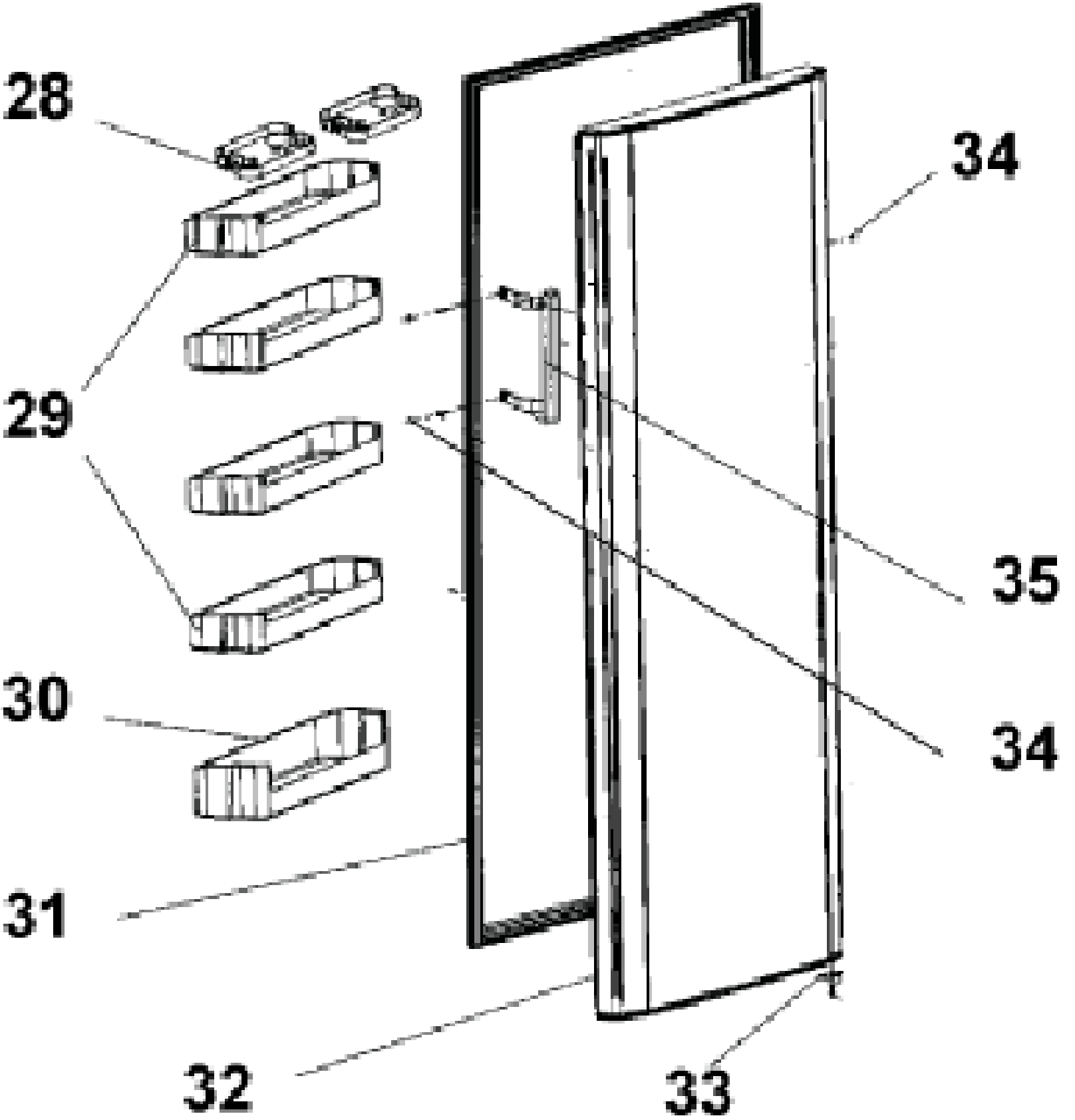
28
29
30
31
32
33
34
35
34

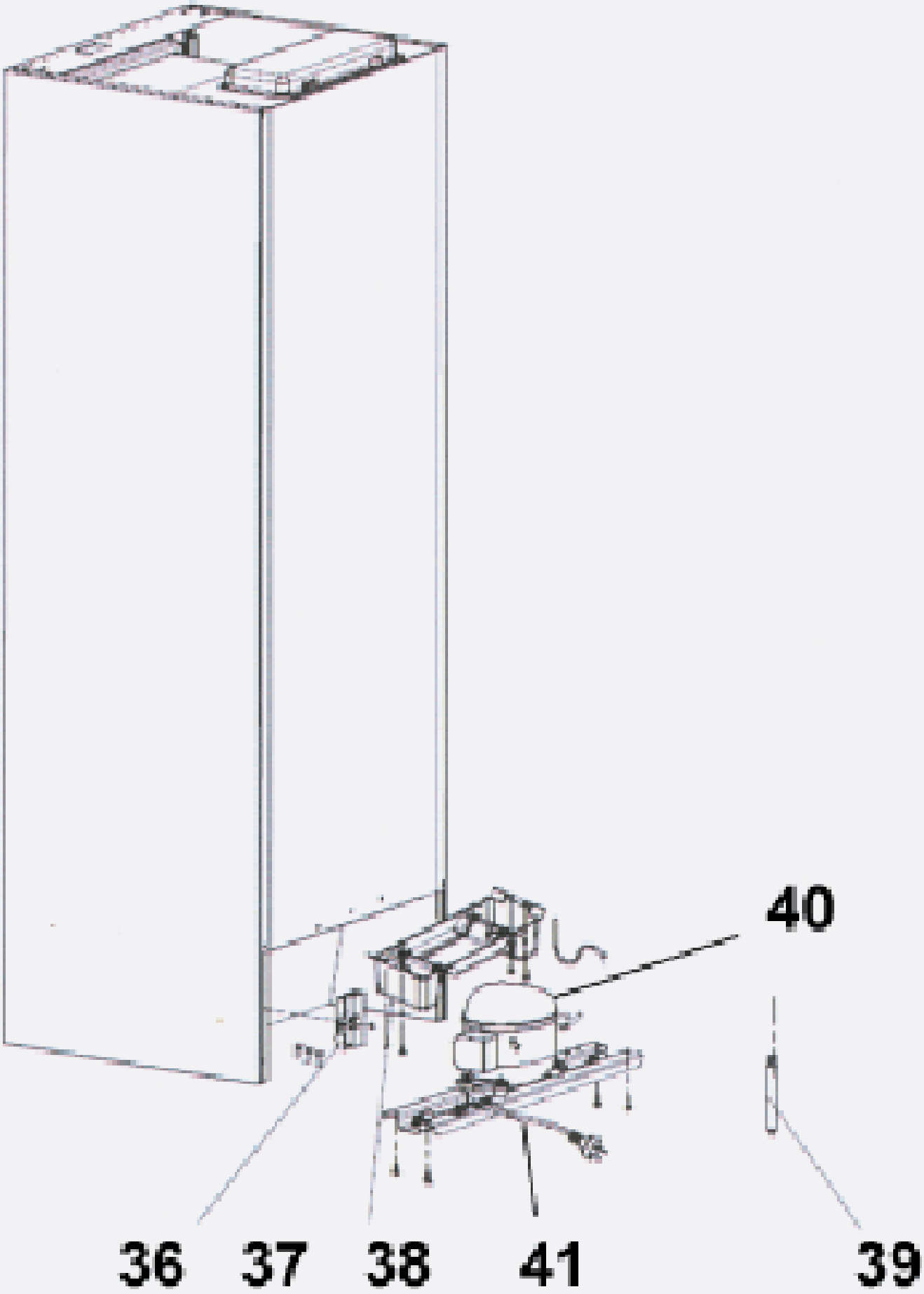
40
36
37
38
41
39